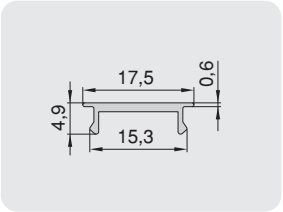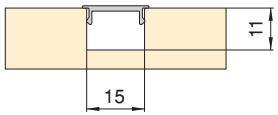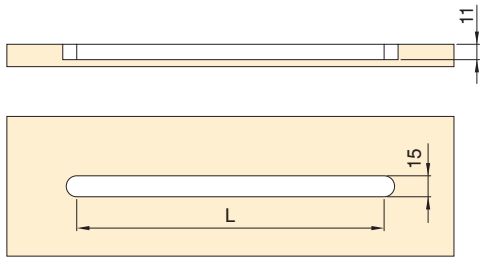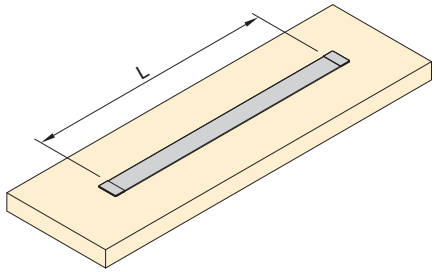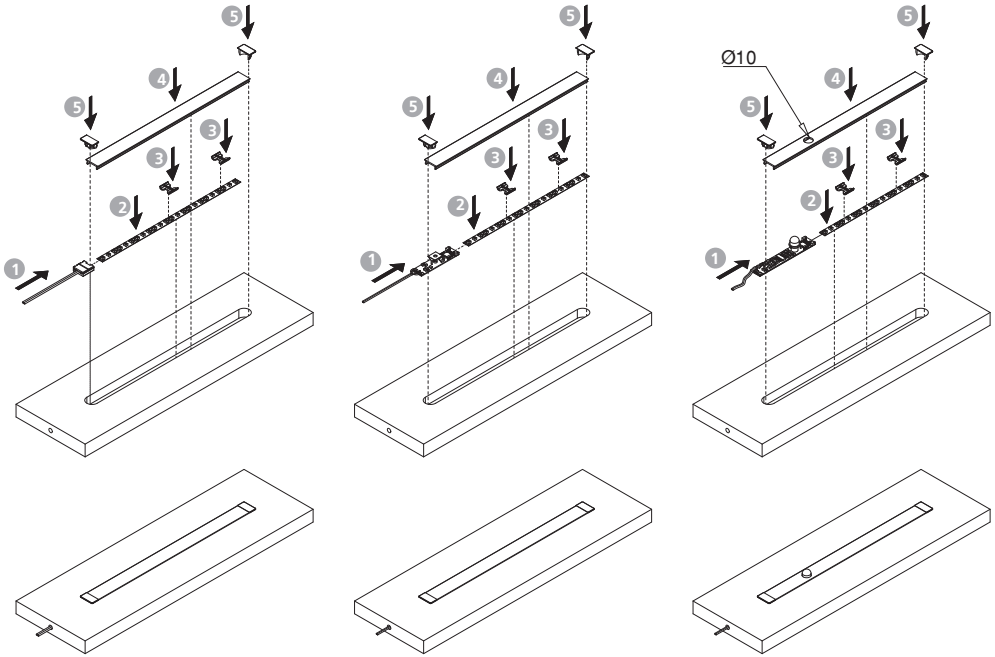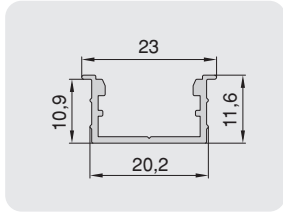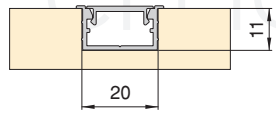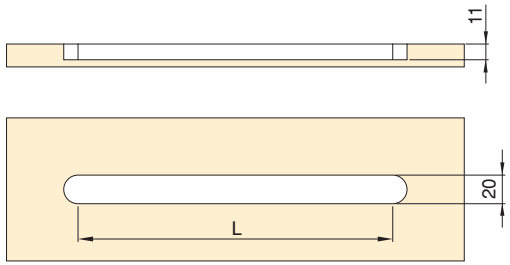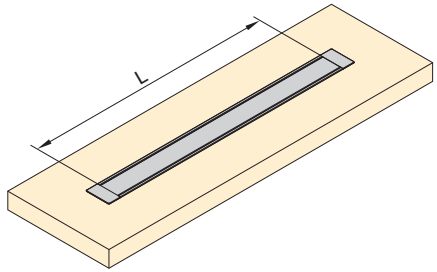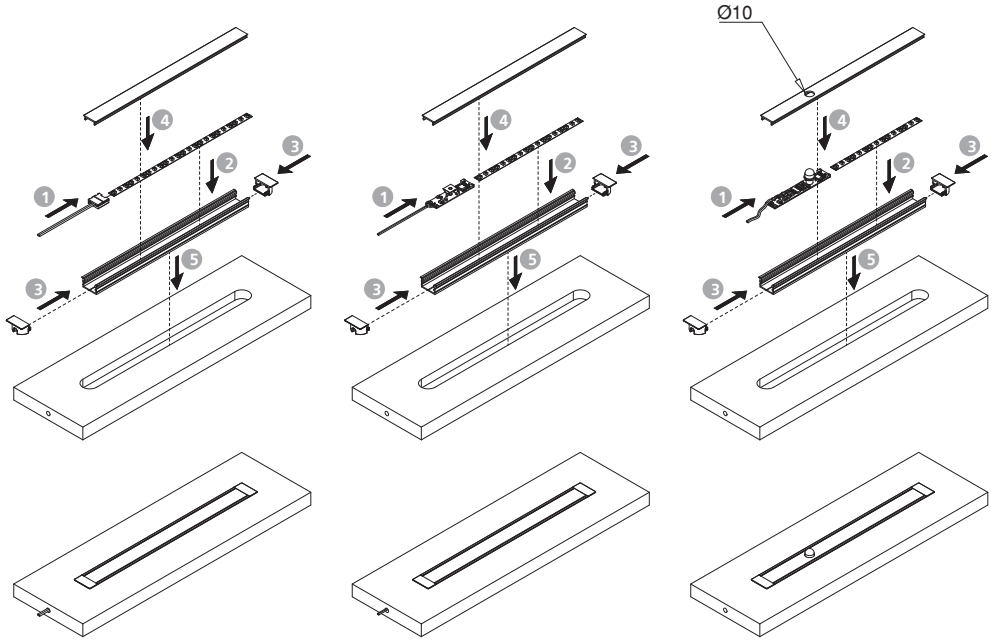Assembly / Montaggio / Montaje / Montage / Montagem